

TREND 80BKOX/ 100BKOX/ 120BKOX/ 150BKOX/ 200BKOX

TREND 80-200 BKOX (okrúhly design)

Stacionárny nepriamovýhrevný ohrievač vody s hornými vývodmi – objem 80/100/120/150/200 litrov

- Ohrev vody s trubkovým tepelným výmenníkom určený pre umiestnenie pod závesný kotol s hornými vývodmi resp. vedľa závesného kotla s dolnými vývodmi teplovodného výmenníka pre jednoduchšie prepojenie.
- Možnosť napojenia na vonkajší otočný termostat v rozsahu 0 - 75°C.
- Nádoba smaltovaná vysoko odolným zirkónovým náterom so špeciálnou receptúrou odolným voči poškodeniu.
- ECO polyuretánová izolácia s nízkym koeficientom tepelnej vodivosti zaručuje menšie tepelné straty ako sú európske štandardy.
- Aretačné nôžky pre optimálne usadenie.
- Pripojenie cirkulácie.
- Ohrievač je bez prívodného kábla.
- **Vrátane poistného ventilu**

TREND 80 - 120 BKOX

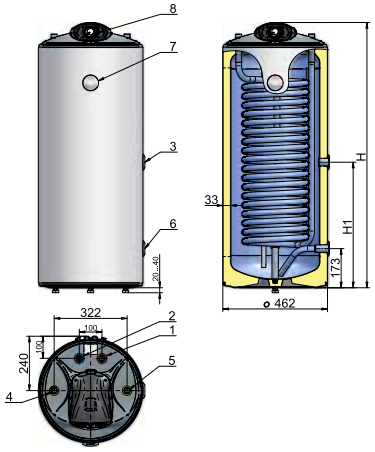

TREND 150 - 200 BKOX - nový dizajn

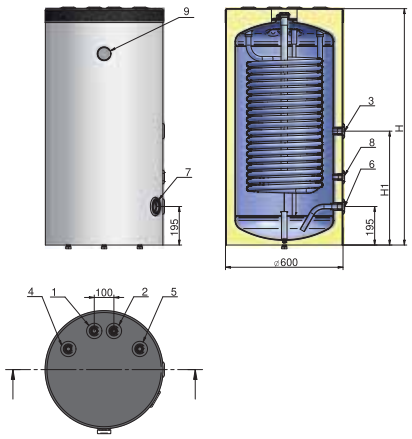

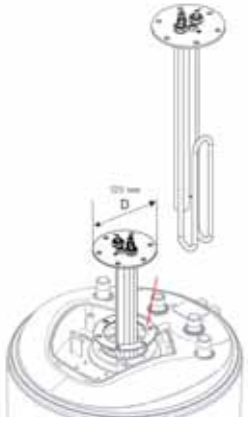

Voliteľné:
Súprava s el. vykurovacím telesom

Obj. kod. 110264

Len pre modely 80 - 120 litrov
Výkon vykurovacieho telesa 1x2 kW

Model	MJ	TREND 80 BKOX	TREND 100 BKOX	TREND 120 BKOX	TREND 150 BKOX	TREND 200 BKOX
Objednávkový kód		**100063**	**100064**	**100065**	**101405**	**101406**
Objem vody	L	75	89	108	141	182
Energetická trieda		B	B	B	B	C
Tlak	MPa	0,6	0,6	0,6	0,6	0,6
Plocha výmenníka	m²	0,74	1,03	1,31	1,22	1,68
Vnútorný objem výmenníka	L	3,6	5	6,4	5,9	8,1
Výkon výmenníka tepla	kW	14,9	19	23,1	23	29
Max. tlak vo výmenníku tepla	MPa	1	1	1	1	1
Max. teplota výmenníka tepla	°C	95	95	95	95	95
Hmotnosť	kg	36,5	44,5	52	59	71
PRIPÁJANIE						
1 (výpusť teplej vody)	G"	3/4	3/4	3/4	3/4	3/4
2 (vstup studenej vody)	G"	3/4	3/4	3/4	3/4	3/4
3 (cirkulácia)	G"	3/4	3/4	3/4	3/4	3/4
4 (vstup do výmenníka)	G"	3/4	3/4	3/4	3/4	3/4
5 (výpusť z výmenníka)	G"	3/4	3/4	3/4	3/4	3/4
6 (výpusť, nátrubok pre obíjmku senzora)	G"	3/4	3/4	3/4	3/4	3/4
7 (ukazovateľ teploty) pre 80- 120 L	G"	áno	áno	áno	-	-
8 (ovládací panel) pre 80- 120 L	G"	áno	áno	áno	-	-
7 (prídavný nátrubok) pre 150 - 200L	G"	-	-	-	1 1/4	1 1/4
8 (nátrubok pre snímač termostatu) pre 150 - 200L	G"	-	-	-	1/2	1/2
9 (nátrubok pre teplomer so snímačom) pre 150 - 200L		-	-	-	1/2	1/2
ROZMERY						
H1	mm	555	470	385	460	580
H (výška)	mm	835	1005	1170	980	1220